KOGLER Krantechnik GmbH
A-9063 Maria Saal
Kranstraße 1
Tel. 04223/30430-0
Fax: 04223/30430-15
www.kogler-krantechnik.at

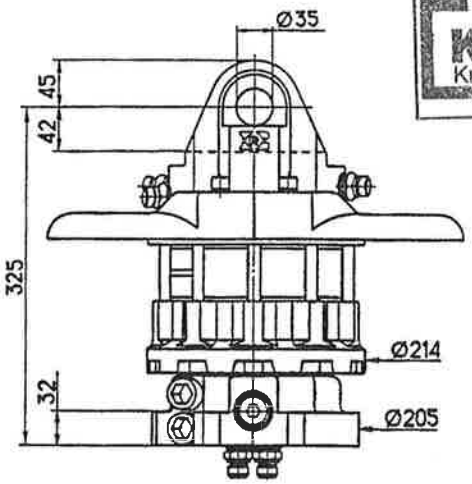

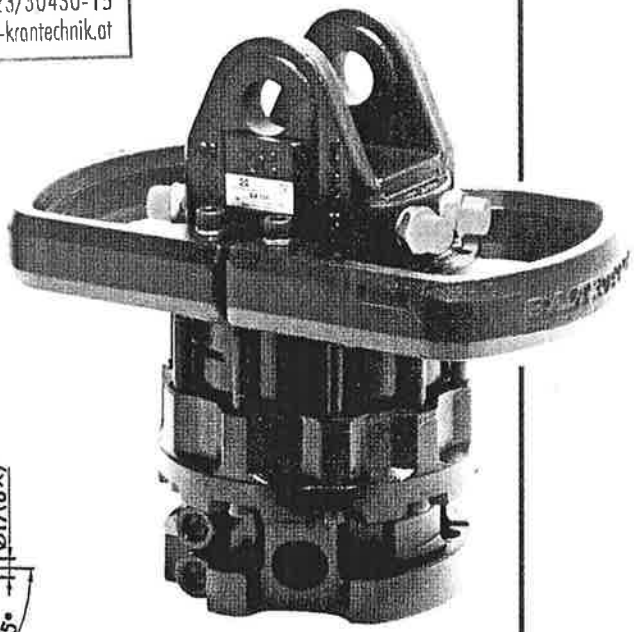

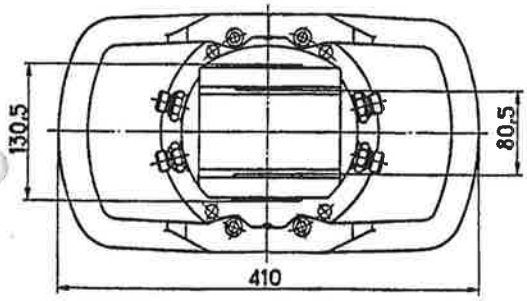

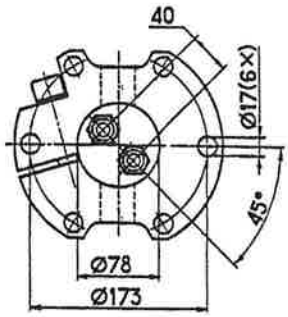

TECHNICAL SPECIFICATIONS / TECHNISCHE DATEN / TEKNISKA DATA / TEKNISET TIEDOT

Rotation / Drehung / Rotation / Rotaatio	Unlimited / Unbegrenzt / Obegränsad / Rajoittamaton
Maximal axial load, kg Max. Axialbelastung, kg Maximal axiell last, kg Maks. aksiaalinen kuormitus, kg	10000
Torque momentum at 25 MPa (250 bar), Nm Drehmoment bei 25 MPa (250 bar), Nm Vridmoment vid 25 MPa (250 bar), Nm Vääntömomentti 25 MPa (250 bar), Nm	2400 Nm (240 kgm)
Rate of fluid flow, 1/min Erforderlicher Ölfluß, 1/min Rek. oljeflöde, 1/min Öljynvirtaussuositus, 1/min	min 30 l/min
Maximal pressure, MPa Max. Betriebsdruck, MPa Maximalt tryck, MPa Maks. käyttöpaine, MPa	Rotator ⇦R⇨ 25 MPa (250 bar) Grapple ⇦G⇨ 30 MPa (300 bar) Grapple ⇨G⇦ 30 MPa (300 bar)
Weight, kg Gewicht, kg Vikt, kg Paino, kg	59